Zastrzega się prawo do wprowadzania ulepszeń i modyfikacji opisanych produktów, a także odnoszących się do nich danych technicznych w dowolnym czasie, bez wcześniejszego uprzedzenia. Odniesieniem są zawsze instrukcje załączane do dostarczanych produktów, niniejszy dokument jest jedynie pomocą, w razie gdyby instrukcje te okazały się zbyt schematyczne. Ponadto producent nie ponosi odpowiedzialności za stosowanie produktów w sprzeczności z istniejącymi normami. Nasz dział techniczny pozostaje do Państwa dyspozycji w sprawie wszelkich wątpliwości, problemów, wyjaśnień.

INFORMACJA TECHNICZNA

TERMICZNY ZAWÓR BEZPIECZEŃSTWA Z KAPILARĄ

Art. ST543-10

Opis

Zawory upustowe bezpieczeństwa termicznego ograniczają temperaturę wody w kotłach na paliwo stałe wyposażonych w wbudowany podgrzewacz ciepłej wody użytkowej lub wymiennik bezpieczeństwa. Kiedy ustawiona temperatura zostanie osiągnięta, zawór otwiera się odprowadzając konieczną ilość wody do utrzymania w kotle temperatury w granicach bezpieczeństwa.

Charakterystyka

Przyłącza:	gwintowane GW zgodne z ISO 228/1
Ciśnienie maksymalne:	1,0 MPa
Zakres temperatury pracy :	+5°C ÷ +110°C
Temperatura wyrzutu:	98°C (tolerancja +0°C -4°C)
Wyrzut maksymalny:	3000 [dm^3/h]
Czynniki robocze:	woda, glikol etylenowy (30%)

Wymiary i budowa

Opis	Materiał
Korpus, trzpień	Mosiądz CW617N
Uszczelnienie	EPDM
Sprężyna	AISI316
Kapilara	1300[mm]

A	B	C	D	E	F	Waga
3/4"	40	42	86	42	70	1.06

** wymiary [mm],waga [kg]*

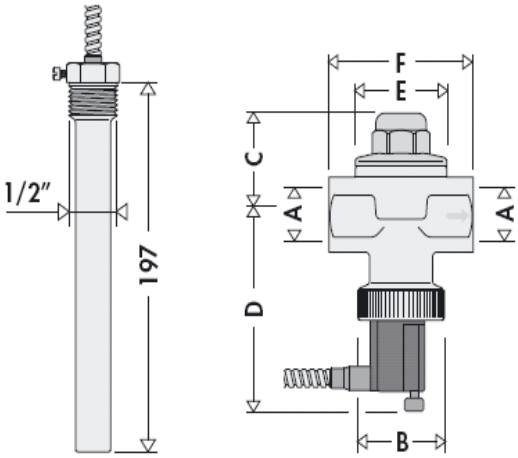

Zastrzega się prawo do wprowadzania ulepszeń i modyfikacji opisanych produktów, a także odnoszących się do nich danych technicznych w dowolnym czasie, bez wcześniejszego uprzedzenia. Odniesieniem są zawsze instrukcje załączane do dostarczanych produktów, niniejszy dokument jest jedynie pomocą, w razie gdyby instrukcje te okazały się zbyt schematyczne. Ponadto producent nie ponosi odpowiedzialności za stosowanie produktów w sprzeczności z istniejącymi normami. Nasz dział techniczny pozostaje do Państwa dyspozycji w sprawie wszelkich wątpliwości, problemów, wyjaśnień.

Instalacja

Instalacja termicznego zaworu bezpieczeństwa na instalacji z kotłem z wymiennikiem ciepła

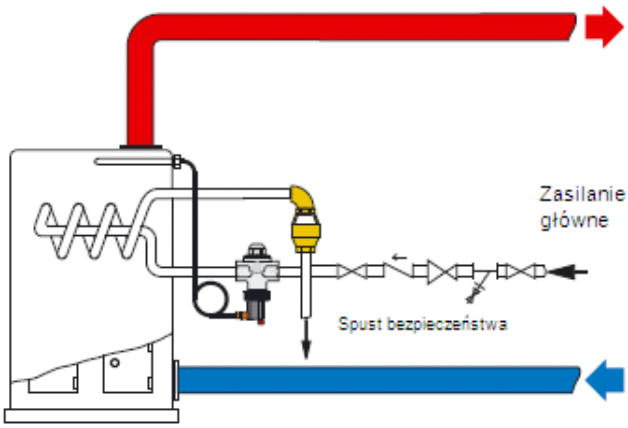

Instalacja termicznego zaworu bezpieczeństwa na instalacji z kotłem z wbudowanym zasobnikiem ciepłej wody

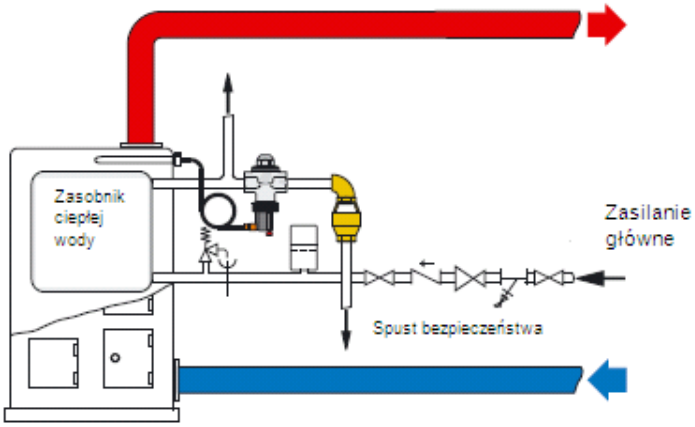

Termiczne zawory bezpieczeństwa należy zamontować we właściwy sposób, tj. muszą być zabezpieczone mechanizmy wewnętrzne a przed wykonaniem konserwacji lub kontroli musi istnieć możliwość odłączenia przepływu przez urządzenie.

Armaturę zamontowaną na rurociągu należy zabezpieczyć przed uszkodzeniami spowodowanymi:

- udarami i wibracjami występującymi w miejscu zamontowania,
- naprężeniami rurociągów lub wyposażenia (zaleca się instalacji na cokole lub w uchwycie, w celu zabezpieczenia przed naporem czynnika roboczego),
- zbyt wysokimi temperaturami czynnika i otoczenia,
- środowiskiem korozyjnym,
- niekorzystnymi warunkami hydraulicznymi (tj. kawitacją, nagłym wzrostem ciśnienia, uderzeniem hydraulicznym).

Po zamontowaniu armatury, rurociąg należy przepukać, celem usunięcia zanieczyszczeń.